GRAND SOLEIL

Linea Acqua

Sistemi solari a circolazione forzata da 300 a 3000 litri
Produzione acqua calda sanitaria

Kloben®
Solar Evolution

ACCUMULO COMPLETO DI CENTRALINA SOLARE KC3 CON SCHEDA SD E STAZIONE SOLARE LOW FLOW MONOTUBO PER MODELLI DA 300 A 500 LITRI

ACCUMULO PER MODELLI DA 750 E 1000 LITRI

ACCUMULO PER MODELLI DA 1500 A 3000 LITRI

GRAND SOLEIL

Sistemi a circolazione forzata da 300 a 3000 litri

PRODUZIONE DI ACQUA CALDA SANITARIA

- 5 anni garanzia sistema
- accensione compresa
- 10 anni anti grandine tubi
- 10 % iva
- +5 estensione garanzia

Sistemi solari a circolazione forzata costituiti da collettori solari SKY CPC 58 a tubi sottovuoto e accumulo termico doppio serpentino, concepiti per la produzione di acqua calda sanitaria sfruttando l'energia solare.

I sistemi GRAND SOLEIL sono dimensionati per la realizzazione di impianti solari ad uso residenziale singolo o centralizzato per grandi utenze e forniti da Kloben completi di collettori solari, valvole per l'installazione dei collettori solari, accumuli termici doppio serpentino, pompa di spinta con sistemi di gestione a corredo, centralina elettronica. Gli accumuli termici, che contengono l'acqua calda sanitaria, sono pensati per garantire l'igienicità dell'acqua e preservare gli stessi grazie alla superficie interna con vetrificazione a due mani ad alta temperatura per una resistenza pluriannuale. Il serpentino interno inferiore a singola spira di sezione ellittica offre la massimizzazione dell'apporto energetico solare, il serpentino superiore presenta invece alta superficie di scambio per altra fonte energetica quale caldaia o pompa di calore.

I sistemi sono forniti con i performanti collettori solari SKY CPC 58 a tubi sottovuoto in grado di garantire il funzionamento anche in stagione fredda, accumuli termici con centralina e stazione solare preassemblate per le versioni da 300 e 500 litri, accumuli e accessori splittati per le versioni da 750 a 3000 litri.

Detraibilità fiscale del 55% in 5 anni.

KIT DI FISSAGGIO DA SCEGLIERE A PARTE PER SUPERFICIE PIANA, TETTO INCLINATO O DA INCASSO

VANTAGGI

- Funzionamento tutto l'anno grazie alla tecnologia dei tubi sottovuoto
- Sistema specifico per la produzione di acqua calda sanitaria
- Ridotto ingombro sul tetto grazie ai collettori SKY CPC 58
- Accumuli con alta resistenza alla corrosione
- Massima igienicità dell'acqua sanitaria
- Gamma completa per tutte le installazioni
- Accumuli con attacchi idraulici multipli
- Smontaggio semplificato dei tubi dei collettori

DIMENSIONAMENTO INDICATIVO

I sistemi GRAND SOLEIL sono indicati* per soddisfare l'esigenza di acqua calda sanitaria come segue (dati riferiti ai soli modelli da 300 e 500 litri):

Zona	dati in utenze giornaliere	
NORD	300 litri 4-5	500 litri 6-7
CENTRO	300 litri 5-6	500 litri 7-8
SUD	300 litri 6-7	500 litri 8-10

GRAND SOLEIL	300	500	750	1000	1500	2000	3000
AREA LORDA DEL SISTEMA	4,32 m²	6,44 m²	9,66 m²	12,88 m²	19,32 m²	25,76 m²	38,64 m²

COMPONENTI DEI SISTEMI

GRAND SOLEIL	300	500	750	1000	1500	2000	3000
COLLETTORE SOLARE SKY 12 DA 2,16 m²	2	-	-	-	-	-	-
COLLETTORE SOLARE SKY 18 DA 3,22 m²	-	2	3	4	6	8	12
ACCUMULO DOPPIO SERPENTINO	300 litri	500 litri	750 litri	1000 l	1500 l	2000 l	3000 l
VASO ESPANSIONE 10 BAR	1x24 l	1x50 l	1x80 l	1x80 l	1x105 l	2x80 l	3x80 l
ANTIGELO SPECIALE	1x10 Kg 1x20 Kg	2x20 Kg	3x20 Kg	4x20 Kg	1x10 Kg 4x20 Kg	5x20 Kg	7x20 Kg
STAZIONE SOLARE	MONOTUBO PREASSEMBLATA		LOW FLOW	LOW FLOW	HIGH FLOW	HIGH FLOW	HIGH FLOW
CENTRALINA SOLARE	KC3 PREASSEMBLATA		KC3	KC3	COSMET	COSMET	COSMET
KIT RACCORDO SOLARE CON SFIATO MANUALE	1	1	1	1	2	2	3
VALVOLA TERMOSTATICA	1x 35/60°C	1x 30/70°C	1x 30/70°C	1x 30/70°C	-	-	-
VERSIONE PLUS CALDAIA A CONDENSAZIONE A METANO CON SONDA	1x25 kW	1x25 kW	30/70°C	1x35 kW	-	-	-

COLLETTORE SOLARE CERTIFICATO CONFORMEMENTE ALLE NORMATIVE EN 12975-1:2006 E EN 12975-2:2006 SECONDO SCHEMA NORMATIVO EUROPEO SOLAR KEYMARK. ENTE CERTIFICATORE DIN CERTCO. LABORATORIO CERTIFICATORE: ITW, INSTITUT FÜR THERMODYNAMIK UND WÄRMETECHNIK - UNIVERSITÄT STUTTGART.

733 kWh/(m² anno)

ENERGIA PRODOTTA DAL COLLETTORE IN WÜRZBURG CON SISTEMA DA 3 m²

INGOMBRI E SPECIFICHE COLLETTORI SOLARI

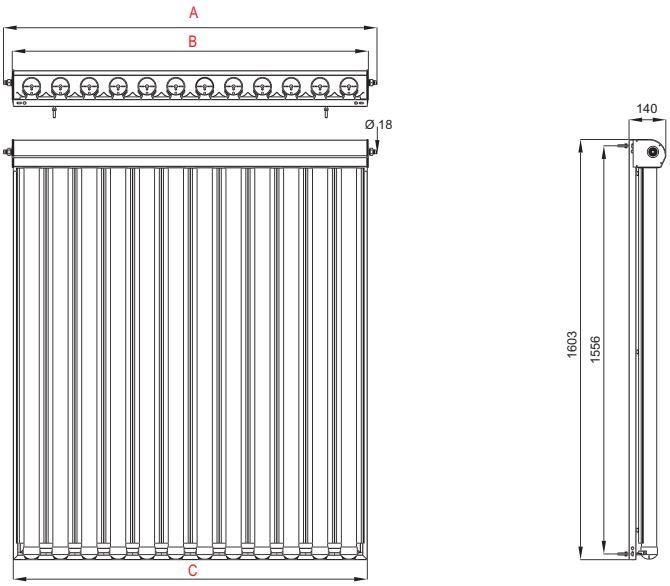

Diametro esterno tubi sottovuoto	58 mm
Attacchi collettore	18 mm
Rendimento	η_0 = 71,80%
Coefficienti di perdita termica	a_1= 0.974 W/m²K - a_2= 0,005 W/m²K²
Pressione massima d'esercizio	6,0 bar
Portata ottimale	1 l/min m²

Dimensioni	SKY 12	SKY 18
A (mm)	1424	2084
B (mm)	1358	2018
C (mm)	1350	2010
Numero di tubi	12	18
Peso a vuoto	43 Kg	65 Kg
Contenuto di liquido	1,74 litri	2,60 litri
Superficie lorda	2,16 m²	3,22 m²
Superficie di apertura	1,89 m²	2,84 m²
Superficie di assorbimento	0,81 m²	1,22 m²

INGOMBRI E SPECIFICHE BOLLITORI

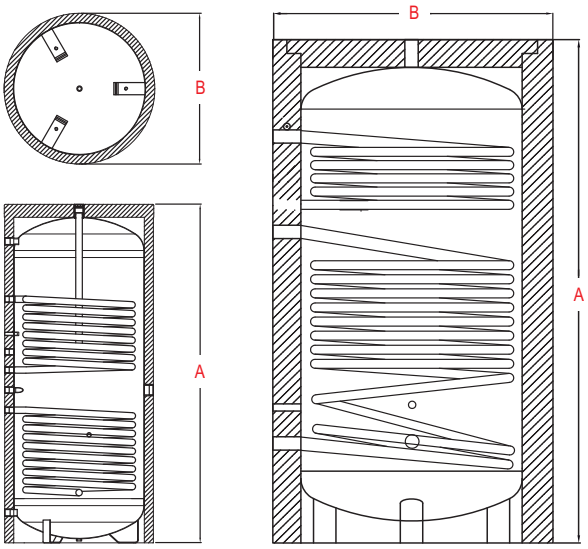

Bollitore	acciaio St 37.2
Isolamento	poliuretano
Conducibilità termica isolamento	0,023 W/mK
Densità isolamento	40 Kg/m³
Pressione massima esercizio	6 bar
Temperatura massima esercizio	95°C

Dimensioni	300 l	500 l	750 l	1000 l	1500 l	2000 l	3000 l
A (mm)	1680	1684	1800	2060	2285	2550	2980
B (mm)	590	740	880	880	1200	1300	1400

* La producibilità dell'impianto dipende dalla latitudine d'installazione. Il dimensionamento è ipotizzato considerando l'installazione del sistema in un edificio ben isolato con esposizione dei collettori solari 0° sud, inclinazione di falda 45° e tubazioni di mandata perfettamente raccordate e isolate. Il dimensionamento indicativo è inoltre calcolato presupponendo un integrazione energetica del 30/40% annuo su di un impianto radiante per ogni metro quadro di superficie solare installata.

SCHEMA IDRAULICO CON CALDAIA (300-500 litri)

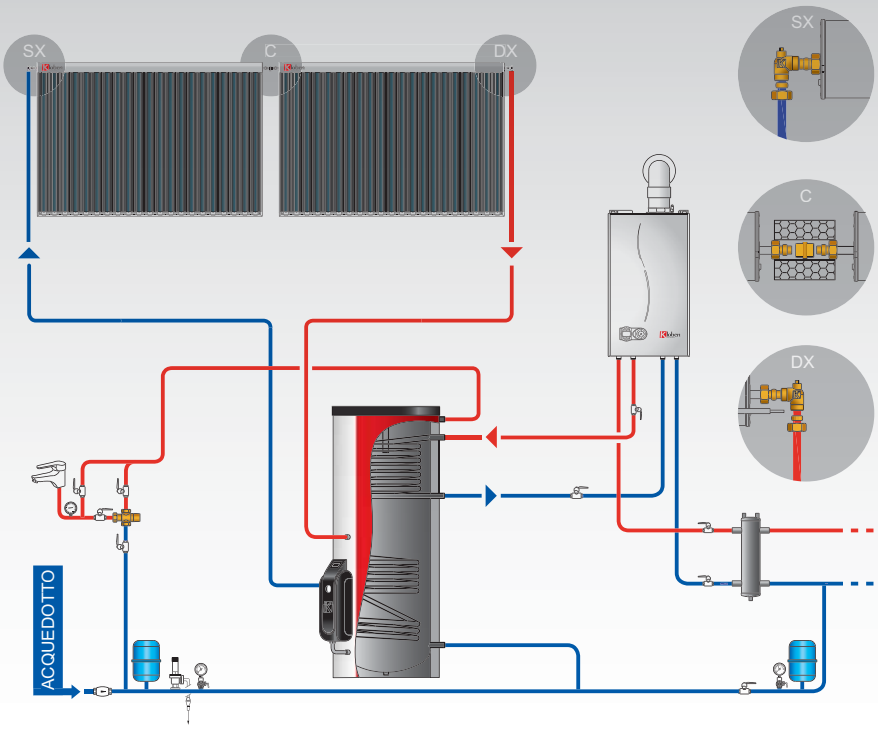

SCHEMA IDRAULICO CON CALDAIA (1500-3000 litri)

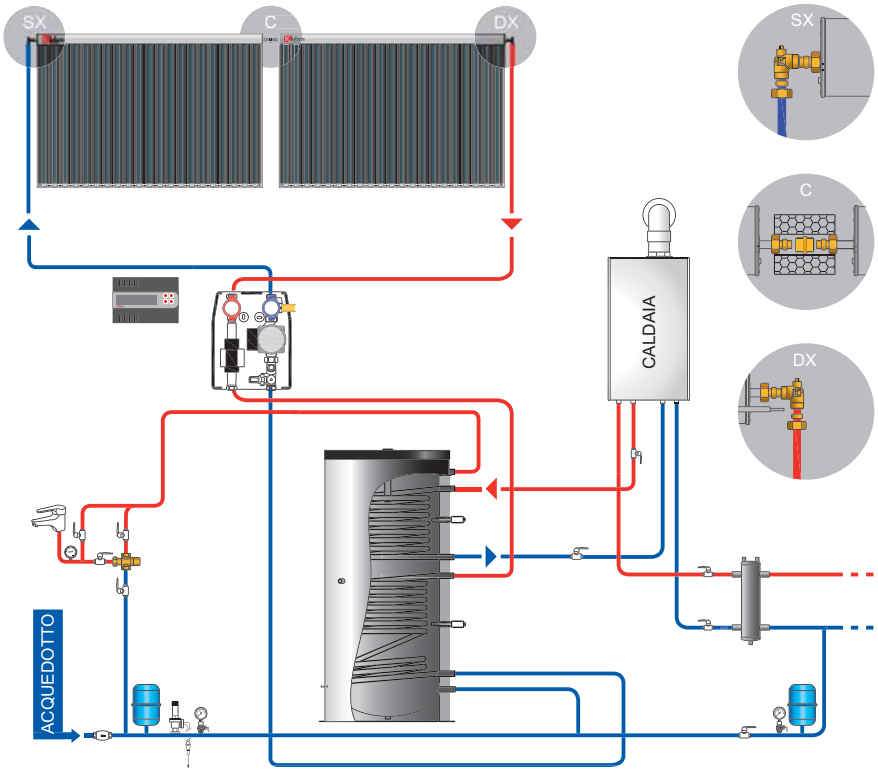

Dati, misure, articoli, caratteristiche dei prodotti, immagini e descrizioni contenuti nei listini e in ogni altro materiale cartaceo o elettronico pubblicato da Kloben (Turco Group S.r.l.), sono da considerarsi puramente indicativi e possono variare in qualsiasi momento senza nessun preavviso. La presente scheda ha validità esclusivamente per il mercato italiano.

UNIT | ADV Rev.1 - 11/2009

unitadv.it - 0490_09

Linea Diretta
045 923 7300

Kloben
Solar Evolution

Sistemi Solari con Collettori Sottovuoto e Sistemi Radianti ad Alte Prestazioni

Turco Group S.r.l.
Via dell'Artigianato 58
37051 Bovolone Verona
T +39 045 923 7300
F +39 045 797 1866
info@kloben.it

www.kloben.it

SINCERT